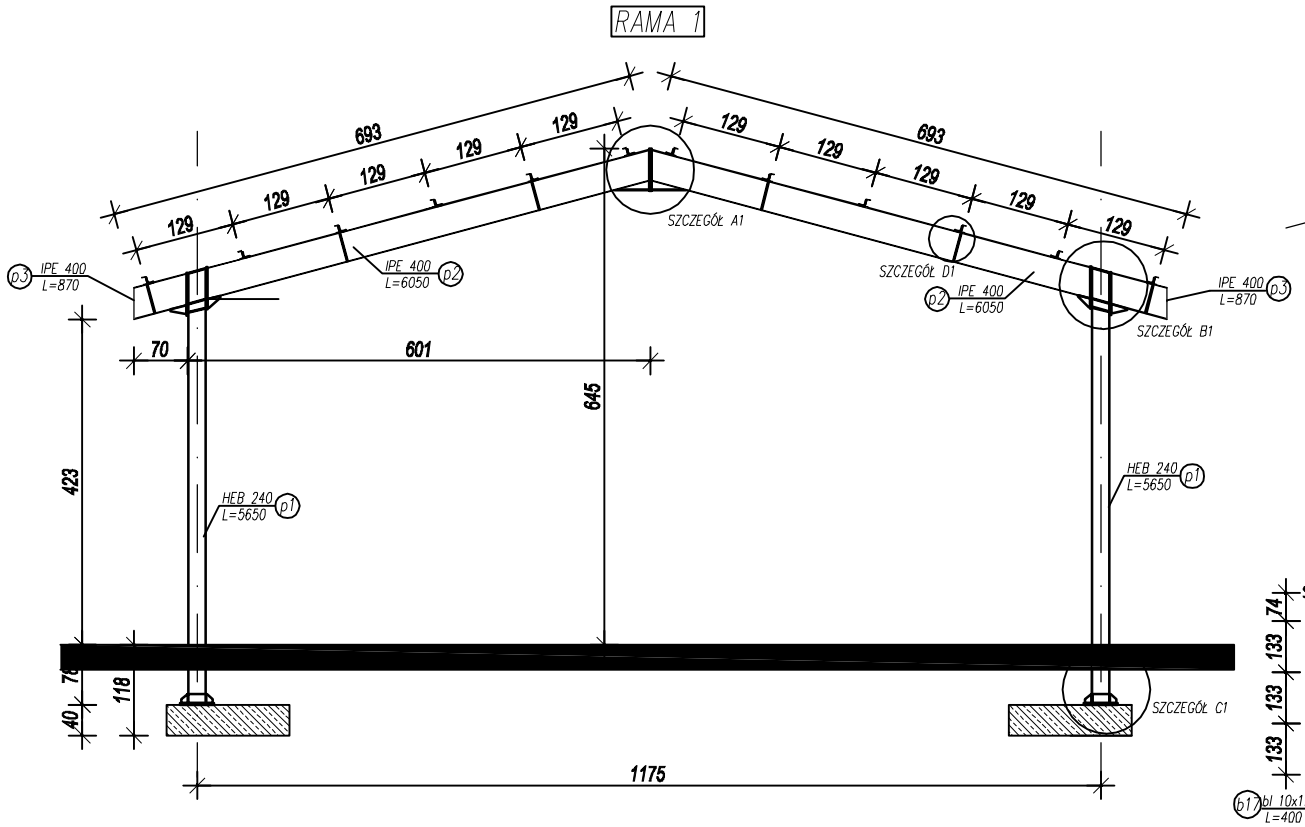


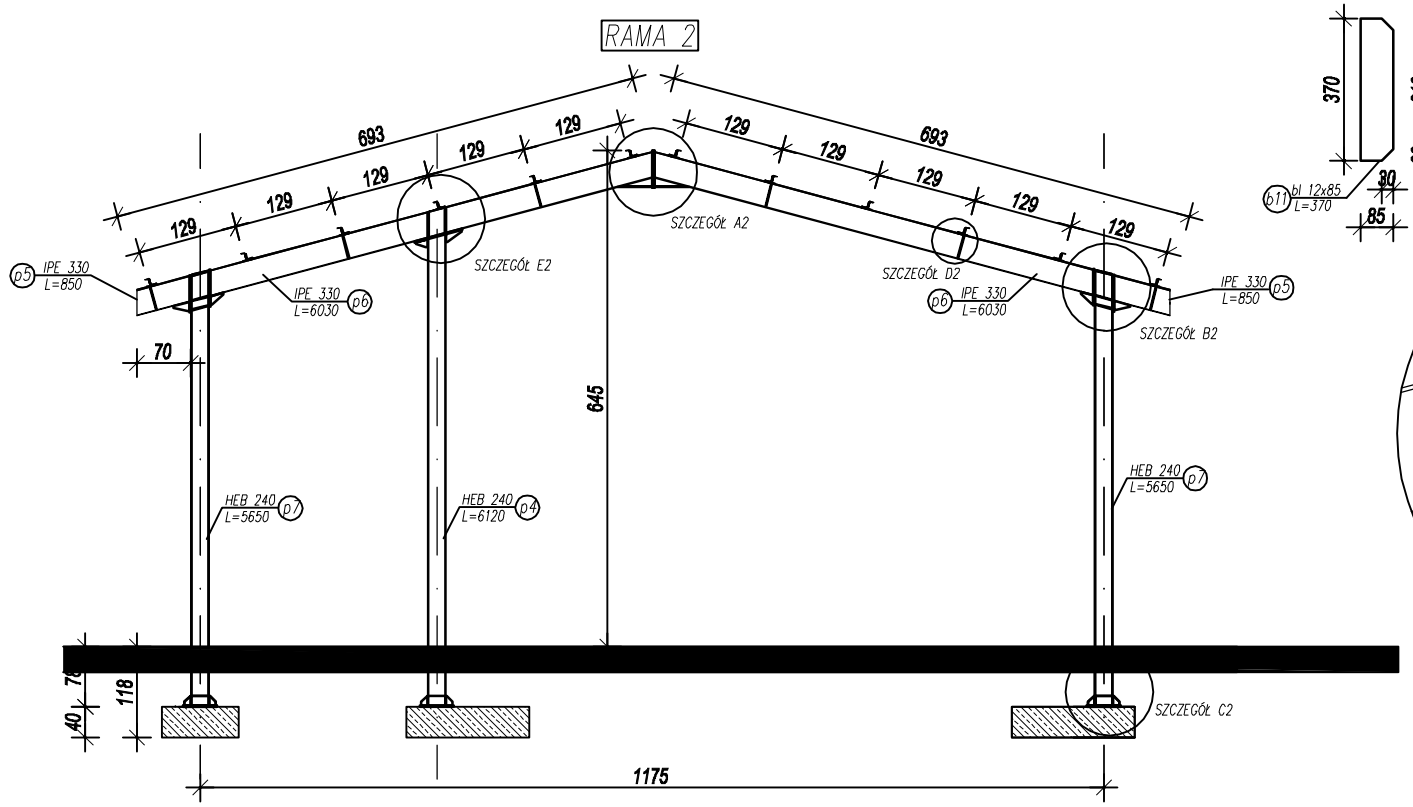


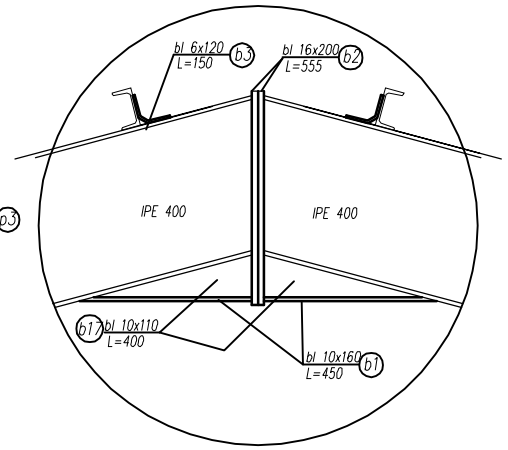


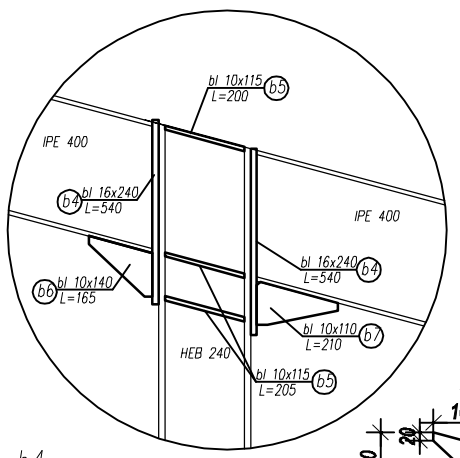


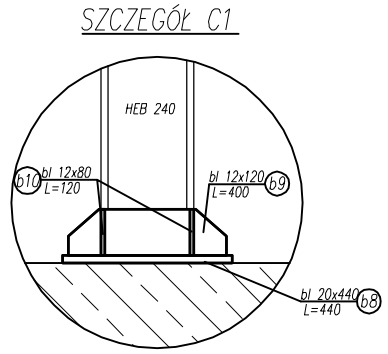


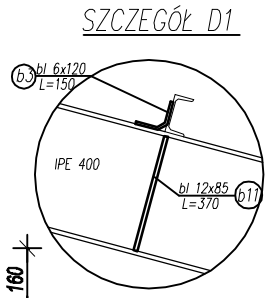


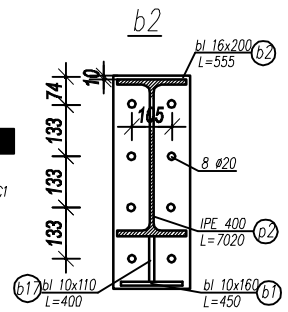


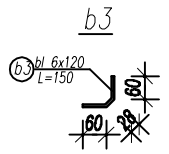


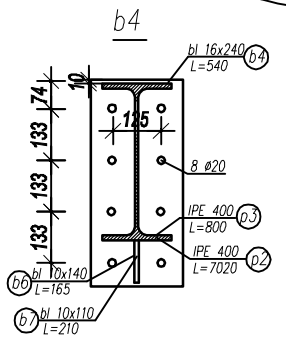


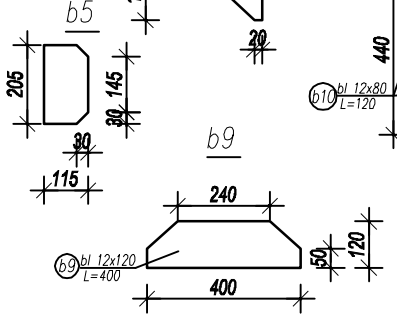


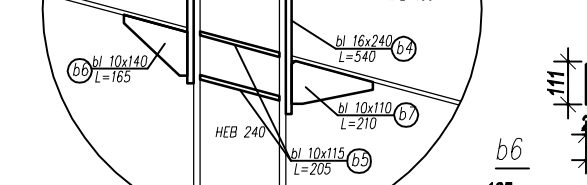


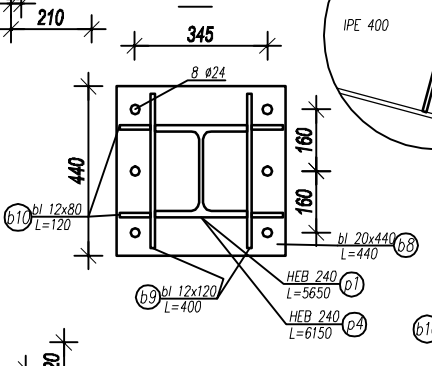


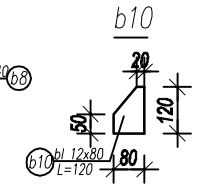


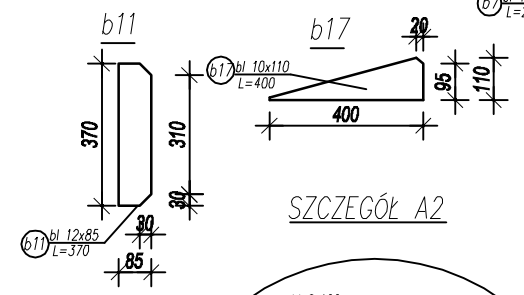


WYMIARY W CENTYMETRACH

* Stal St3S
* Elementy spawać spoiną a=4mm
* Stosować śruby M16 klasy 8.8

* SŁUPY ZAKOTWIĆ NA ŚRUBY M20 WKLEJANE NA ŻYWICE Fischer FIS VS 300T.
* DŁUGOŚĆ ZAKOTWIENIA W BETONIE min.30cm

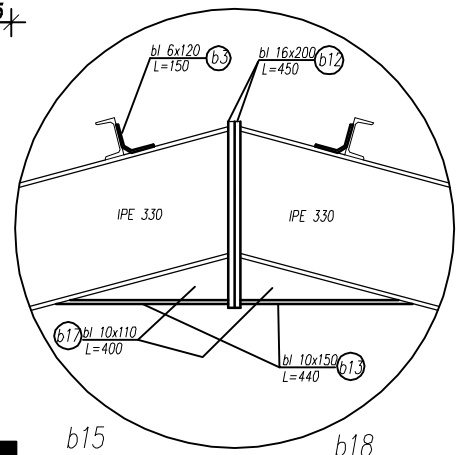


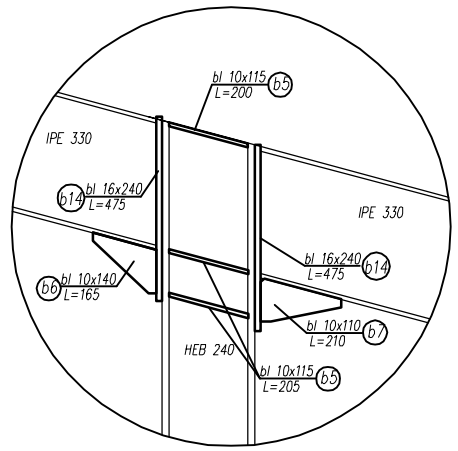


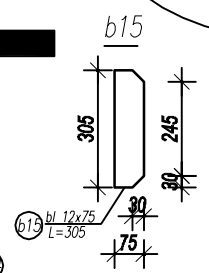


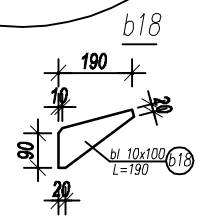


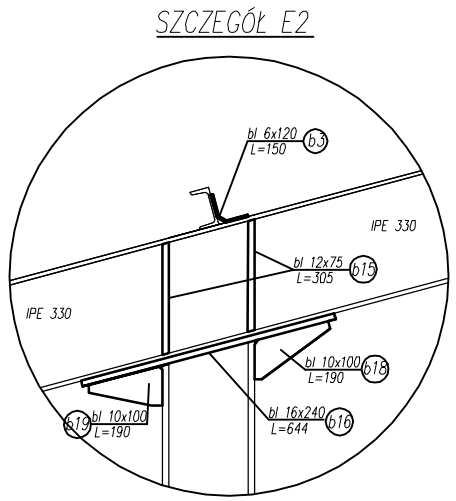


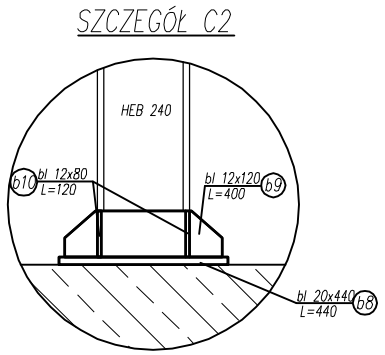


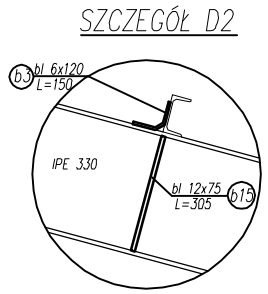


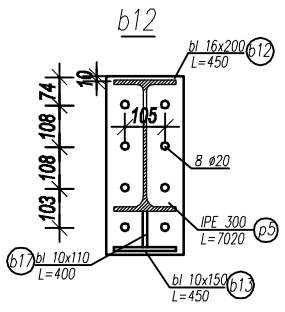


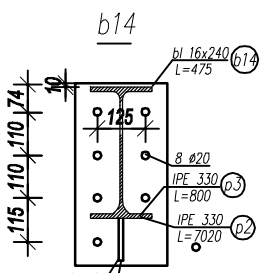


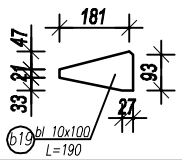


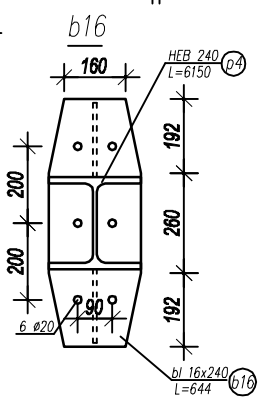


| | |
|---|---|
| inwestor: | Przedsiębiorstwo Wodociągów i Kanalizacji w Zielonce Sp. z o.o. 05-220 Zielonka ul. Literacka 20 powiat wołomiński, woj. Mazowieckie |
| tytuł: | **„Budynek gospodarczo- garażowy z częścią socjalną"** |
| adres: | dz. ew. 50/2 przy ul. Inżynierskiej w Zielonce 05-220 |

jednostka projektowa

QUARTUM biuro projektowe

ul. Kwatery Głównej 46c/16; 04-294 Warszawa
www.quartum.pl, e:biuro@quartum.pl
NIP:544-132-57-16, REGON 200418012

| projektanci | | |
|---|---|---|
| ARCHITEKTURA | mgr inż. arch. Cezary Jaszczołt BŁ PdOKK/123/2009 | |
| KONSTRUKCJA | mgr inż. Henryk Barcewicz ŁOM 10/90 | |
| INSTALACJE SANITARNE | | |
| INSTALACJE ELEKTRYCZNE | | |

| | |
|---|---|
| nazwa rysunku: | RAMY KONSTRUKCYJNE |
| branża: | KONSTRUKCJA |
| skala: | 1:50 |
| nr rysunku: | K/PB/06.0 |
| faza projektu: | PROJEKT BUDOWLANY |
| data: | VII.2015 |

Projekt chroniony prawem autorskim.